KONSZIGNÁCIÓS JEL: AB01

megnevezés	kültéri műanyag ablak
méretek (cm)	90/150 pm 150; 455
nyitási irány	bukó-nyíló
fal anyaga	acélfegyverzetű szendvicspanel
fal vastagsága (cm)	10
tok anyaga	műanyag, 5 kamrás, hőhídmentes
tok felületképzése	PVC
lap anyaga	műanyag, 5 kamrás, hőhídmentes
lap felülete	PVC
üvegezés	4-16-4 Low-E,argon
párkány	műanyag bevonatos horganyzott acéllemez
könyöklő	------
zár	------
kilincs	műanyag
pánt,vasalat	Roto NT

Követelmények	Osztályba sorolás	
légáteresztés	4.o.	A≤2,7 (m^2)
vízzárás	8A	A≤2.7 (m^2)
szélállóság	C4	A≤2.4 (m^2)
mechanikai szilárdság		
működtető erők		
hőátbocsátás	1,1 üveg	1,15 W/m2K
akusztikai teljesítőképesség	32dB	A<2.7 (m^2)
tűzvédelmi osztály		

ÖSSZESÍTŐ TÁBLÁZAT

szint	jobbos	balos	összesen
földszint			42
emelet			60
összesen			102

ÁBRA

Nézet M1:50

Alaprajz M1:50

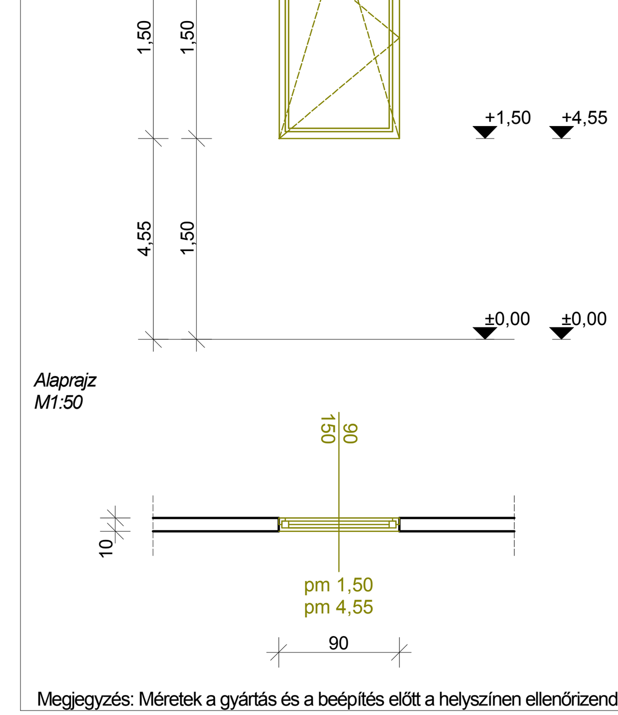

Megjegyzés: Méretek a gyártás és a beépítés előtt a helyszínen ellenőrizendők!

KONSZIGNÁCIÓS JEL: AB02

megnevezés	beltéri műanyag ablak
méretek (cm)	90/150 pm 1,00
nyitási irány	bukó-nyíló
fal anyaga	acélfegyverzetű szendvicspanel
fal vastagsága	10
tok anyaga	műanyag, 5 kamrás, hőhídmentes
tok felületképzése	PVC
lap anyaga	műanyag, 5 kamrás, hőhídmentes
lap felülete	PVC
üvegezés	4-16-4 Low-E,argon
párkány	------
könyöklő	------
zár	------
kilincs	műanyag
pánt,vasalat	Roto NT

Követelmények	Osztályba sorolás	
légáteresztés		
vízzárás		
szélállóság		
mechanikai szilárdság		
működtető erők		
hőátbocsátás		
akusztikai teljesítőképesség	32dB	A<2.7 (m^2)
tűzvédelmi osztály		

ÖSSZESÍTŐ TÁBLÁZAT

szint	jobbos	balos	összesen
földszint			0
emelet			13
összesen			13

ÁBRA

Nézet

Alaprajz M1:50

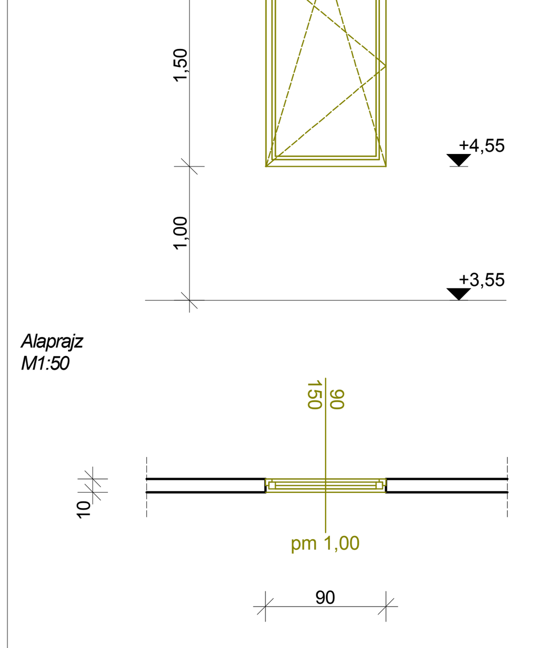

KONSZIGNÁCIÓS JEL: AB03

megnevezés	kültéri műanyag ablak
méretek (cm)	90/150 pm 150;455
nyitási irány	nyíló
fal anyaga	acélfegyverzetű szendvicspanel
fal vastagsága (cm)	10
tok anyaga	műanyag, 5 kamrás, hőhídmentes
tok felületképzése	PVC
lap anyaga	műanyag, 5 kamrás, hőhídmentes
lap felülete	PVC
üvegezés	4-16-4 Low-E,argon
párkány	műanyag bevonatos horganyzott acéllemez
könyöklő	------
zár	------
kilincs	műanyag
pánt,vasalat	Roto NT

GEZE elektromosan nyitható ablaknyitókkal kerülnek kialakításra

Követelmények	Osztályba sorolás	
légáteresztés	4.o.	A≤2.7 (m^2)
vízzárás	8A	A≤2.7 (m^2)
szélállóság	C4	A≤2.4 (m^2)
mechanikai szilárdság		
működtető erők		
hőátbocsátás	1,1 üveg	1,15 W/m2K
akusztikai teljesítőképesség	32dB	A<2.7 (m^2)
tűzvédelmi osztály		

ÖSSZESÍTŐ TÁBLÁZAT

szint	jobbos	balos	összesen
földszint			6
emelet			18
összesen			24

ÁBRA

Nézet M1:50

Alaprajz M1:50

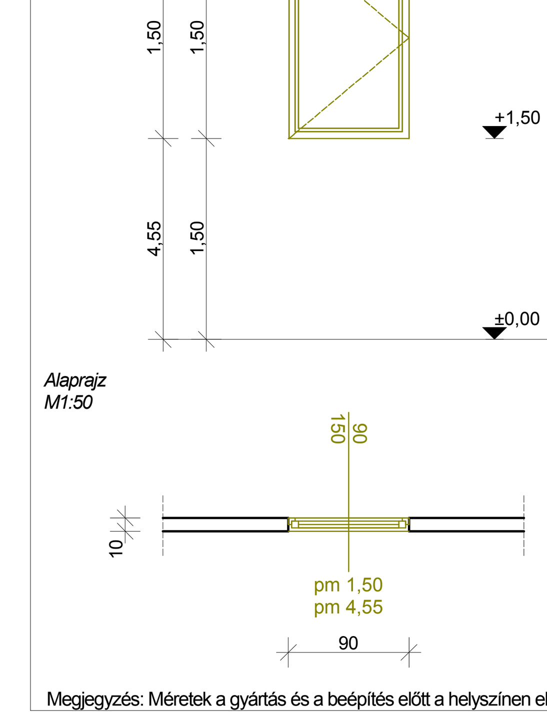

Megjegyzés: Méretek a gyártás és a beépítés előtt a helyszínen ellenőrizendők!

KONSZIGNÁCIÓS JEL: AB04

megnevezés	kültéri műanyag ablak
méretek (cm)	100/150 pm 455
nyitási irány	nyíló
fal anyaga	tégla
fal vastagsága (cm)	38
tok anyaga	műanyag, 5 kamrás, hőhídmentes
tok felületképzése	PVC
lap anyaga	műanyag, 5 kamrás, hőhídmentes
lap felülete	PVC
üvegezés	4-16-4 Low-E,argon
párkány	műanyag bevonatos horganyzott acéllemez
könyöklő	műanyag
zár	------
kilincs	műanyag
pánt,vasalat	Roto NT

GEZE elektromosan nyitható ablaknyitókkal kerülnek kialakításra

Követelmények	Osztályba sorolás	
légáteresztés	4.o.	A≤2.7 (m^2)
vízzárás	8A	A≤2.7 (m^2)
szélállóság	C4	A≤2.4 (m^2)
mechanikai szilárdság		
működtető erők		
hőátbocsátás	1,1 üveg	1,15 W/m2K
akusztikai teljesítőképesség	32dB	A<2.7 (m^2)
tűzvédelmi osztály		

ÖSSZESÍTŐ TÁBLÁZAT

szint	jobbos	balos	összesen
földszint			0
emelet			1
összesen			1

ÁBRA

Nézet M1:50

Alaprajz M1:50

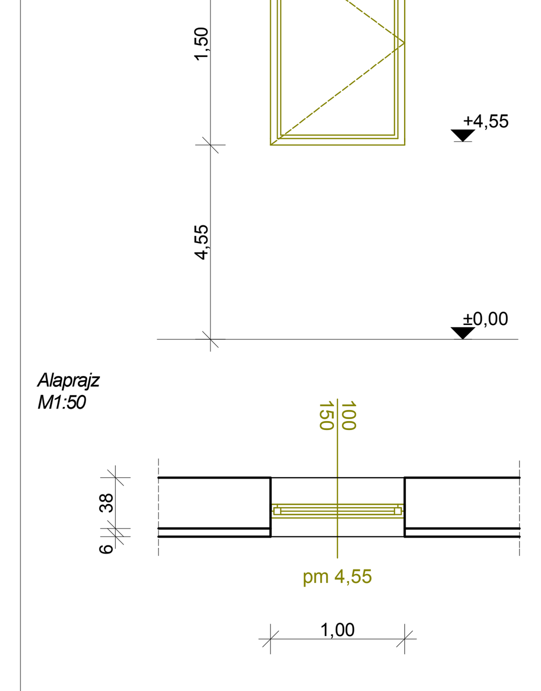

KONSZIGNÁCIÓS JEL: AJ01

megnevezés	beltéri műanyag ajtó
méretek (cm)	75/210
nyitási irány	jobbos/balos
fal anyaga	acélfegyverzetű szendvicspanel
fal vastagsága (cm)	6-10
tok anyaga	műanyag
tok felületképzése	PVC
lap anyaga	műanyag
lap felülete	PVC
üvegezés	------
küszöb	
zár	
kilincs	műanyag
pánt,vasalat	Roto NT

Követelmények	Osztályba sorolás	
légáteresztés		
vízzárás		
szélállóság		
mechanikai szilárdság		
működtető erők		
hőátbocsátás		
akusztikai teljesítőképesség	32dB	A<2.7 (m^2)
tűzvédelmi osztály		

ÖSSZESÍTŐ TÁBLÁZAT

szint	jobbos	balos	összesen
földszint	3	4	7
emelet	3	8	11
összesen	6	12	18

ÁBRA

Nézet M1:50

Alaprajz M1:50

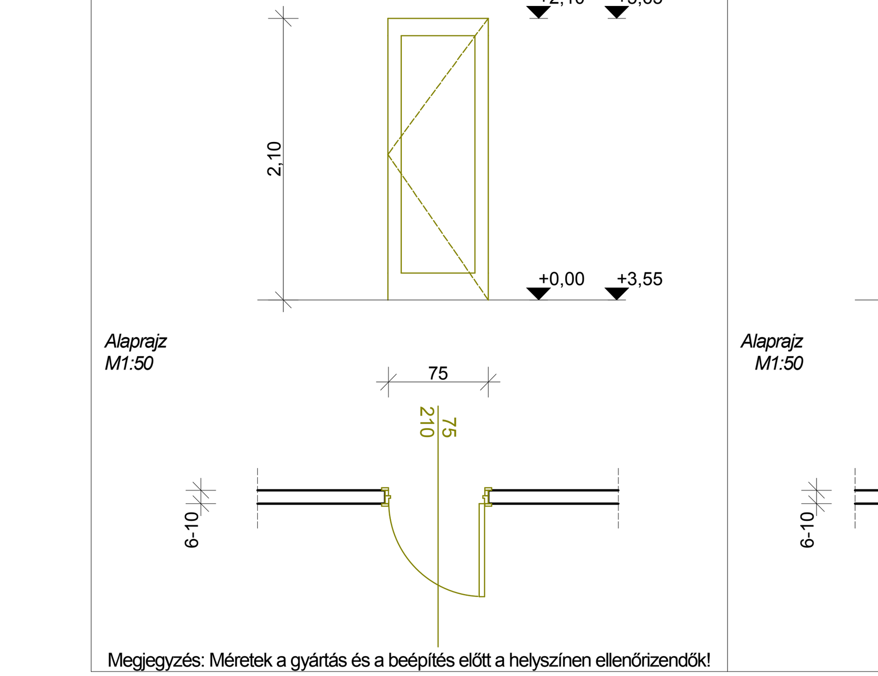

Megjegyzés: Méretek a gyártás és a beépítés előtt a helyszínen ellenőrizendők!

KONSZIGNÁCIÓS JEL: AJ02

megnevezés	beltéri műanyag ajtó
méretek (cm)	90/210
nyitási irány	jobbos/balos
fal anyaga	acélfegyverzetű szendvicspanel
fal vastagsága	6-10
tok anyaga	műanyag
tok felületképzése	PVC
lap anyaga	műanyag
lap felülete	PVC
üvegezés	------
küszöb	
zár	
kilincs	műanyag
pánt,vasalat	Roto NT

Követelmények	Osztályba sorolás	
légáteresztés		
vízzárás		
szélállóság		
mechanikai szilárdság		
működtető erők		
hőátbocsátás		
akusztikai teljesítőképesség	32dB	A<2.7 (m^2)
tűzvédelmi osztály		

ÖSSZESÍTŐ TÁBLÁZAT

szint	jobbos	balos	összesen
földszint	0	0	0
emelet	1	1	2
összesen	1	1	2

ÁBRA

Nézet M1:50

Alaprajz M1:50

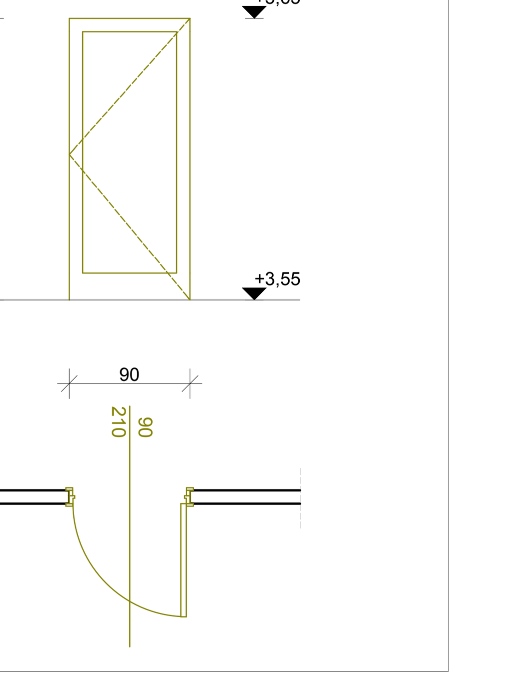

KONSZIGNÁCIÓS JEL: AJ03

megnevezés	beltéri műanyag ajtó
méretek (cm)	100/210
nyitási irány	jobbos/balos
fal anyaga	acélfegyverzetű szendvicspanel
fal vastagsága	6-10
tok anyaga	műanyag
tok felületképzése	PVC
lap anyaga	műanyag
lap felülete	PVC
üvegezés	
küszöb	
zár	
kilincs	műanyag
pánt,vasalat	Roto NT

Követelmények	Osztályba sorolás	
légáteresztés		
vízzárás		
szélállóság		
mechanikai szilárdság		
működtető erők		
hőátbocsátás		
akusztikai teljesítőképesség	32dB	A<2.7 (m^2)
tűzvédelmi osztály		

ÖSSZESÍTŐ TÁBLÁZAT

szint	jobbos	balos	összesen
földszint	0	2	2
emelet	9	11	20
összesen	9	13	22

ÁBRA

Nézet M1:50

Alaprajz M1:50

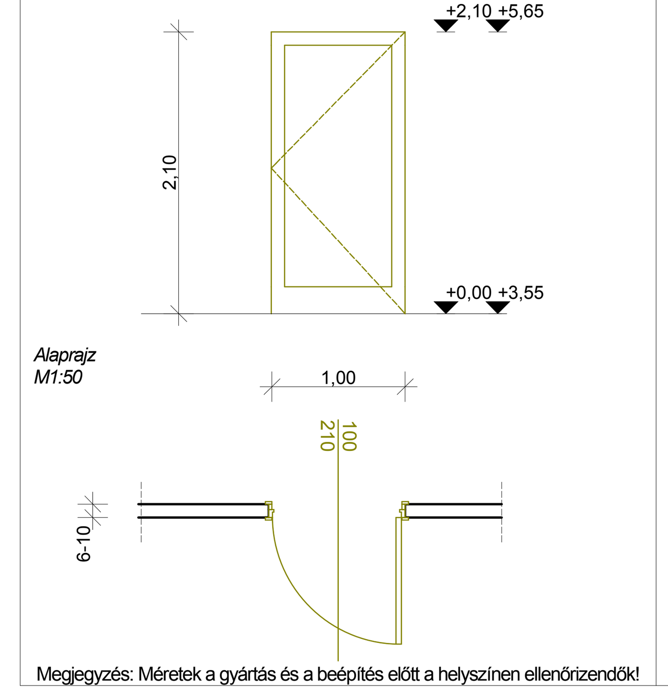

Megjegyzés: Méretek a gyártás és a beépítés előtt a helyszínen ellenőrizendők!

KONSZIGNÁCIÓS JEL: AJ04

megnevezés	kültéri műanyag ajtó
méretek (cm)	100/210
nyitási irány	jobbos/balos
fal anyaga	acélfegyverzetű szendvicspanel, tégla
fal vastagsága	10; 38
tok anyaga	műanyag
tok felületképzése	PVC
lap anyaga	műanyag
lap felülete	PVC
üvegezés	------
küszöb	alu küszöb
zár	5 pontos biztonsági zár
kilincs	műanyag
pánt,vasalat	3D ajtópánt Roto NT

Követelmények	Osztályba sorolás	
légáteresztés	2. o.	A≤3.15 (m^2)
vízzárás	5A	A≤3.15 (m^2)
szélállóság	C1	A≤2.1 (m^2)
mechanikai szilárdság		
működtető erők		
hőátbocsátás		1,45 W/m2K
akusztikai teljesítőképesség	28dB	A≤3.15 (m^2)
tűzvédelmi osztály		

ÖSSZESÍTŐ TÁBLÁZAT

szint	jobbos	balos	összesen
földszint	1	1	2
emelet	2	0	2
összesen	3	1	4

ÁBRA

Nézet M1:50

Alaprajz M1:50

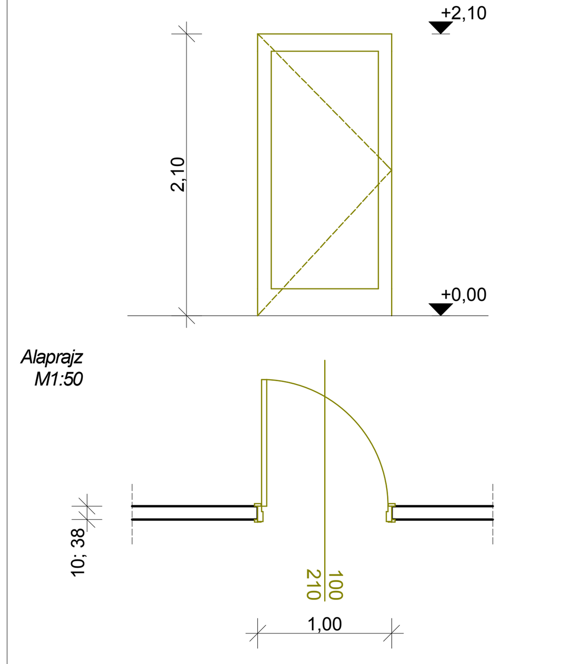

KONSZIGNÁCIÓS JEL: AJ05

megnevezés	kültéri műanyag ajtó felülvilágítóval
méretek (cm)	100/300
nyitási irány	jobbos/balos
fal anyaga	acélfegyverzetű szendvicspanel
fal vastagsága	10
tok anyaga	műanyag
tok felületképzése	PVC
lap anyaga	műanyag
lap felülete	PVC
üvegezés	60/100 cm felülvilágító
küszöb	alu küszöb
zár	5 pontos biztonsági zár
kilincs	műanyag
pánt,vasalat	3D ajtópánt Roto NT

Követelmények	Osztályba sorolás	
légáteresztés	2. o.	A≤3.15 (m^2)
vízzárás	5A	A≤3.15 (m^2)
szélállóság	C1	A≤2.10 (m^2)
mechanikai szilárdság		
működtető erők		
hőátbocsátás		1,45 W/m2K
akusztikai teljesítőképesség	28dB	A≤3.15 (m^2)
tűzvédelmi osztály		

ÖSSZESÍTŐ TÁBLÁZAT

szint	jobbos	balos	összesen
földszint	0	3	3
emelet	0	0	0
összesen	0	3	3

ÁBRA

Nézet M1:50

Alaprajz M1:50

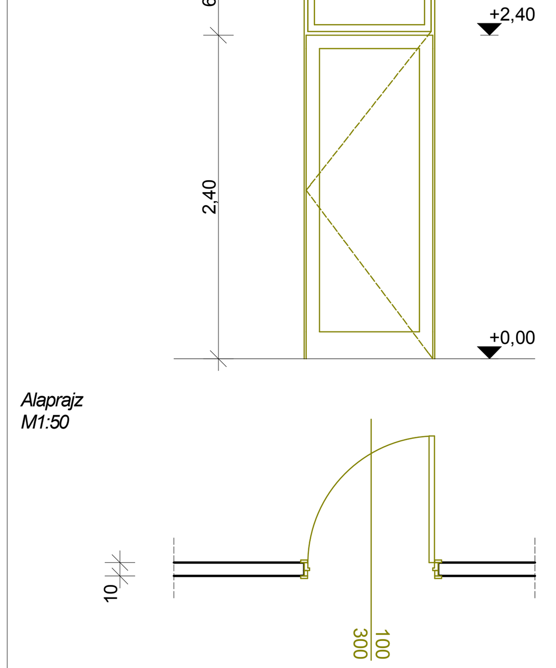

Megjegyzés: Méretek a gyártás és a beépítés előtt a helyszínen ellenőrizendők!

KONSZIGNÁCIÓS JEL: AJ06

megnevezés	beltéri tolókapu
méretek (cm)	200/300
nyitási irány	jobbos/balos
fal anyaga	acélfegyverzetű szendvicspanel
fal vastagsága	10
tok anyaga	galvanizált acéllemez
tok felületképzése	PVC
lap anyaga	galvanizált acéllemez
lap felülete	PVC
üvegezés	------
küszöb	------
zár	Fermod
kilincs	műanyag
pánt,vasalat	Fermod

Követelmények	Osztályba sorolás
légáteresztés	
vízzárás	
szélállóság	
mechanikai szilárdság	
működtető erők	
hőátbocsátás	
akusztikai teljesítőképesség	
tűzvédelmi osztály	

ÖSSZESÍTŐ TÁBLÁZAT

szint	jobbos	balos	összesen
földszint	6	1	7
emelet	0	0	0
összesen	6	1	7

ÁBRA

Nézet M1:50

Alaprajz M1:50

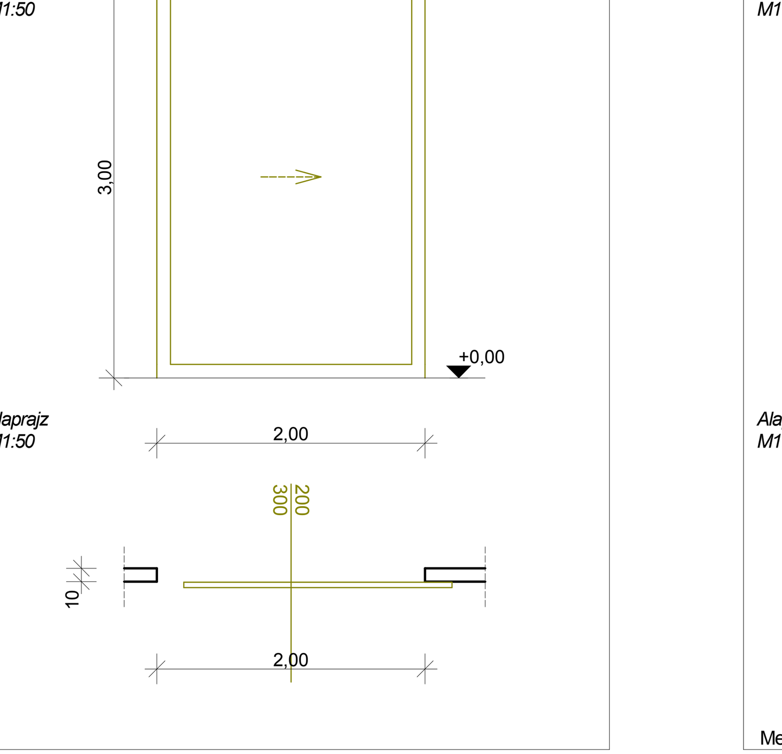

KONSZIGNÁCIÓS JEL: AJ07

megnevezés	kültéri tolókapu
méretek (cm)	250/300
nyitási irány	jobbos/balos
fal anyaga	acélfegyverzetű szendvicspanel
fal vastagsága	10
tok anyaga	galvanizált acéllemez
tok felületképzése	PVC
lap anyaga	galvanizált acéllemez
lap felülete	PVC
üvegezés	------
küszöb	------
zár	Fermod
kilincs	műanyag
pánt,vasalat	Fermod

Követelmények	Osztályba sorolás
légáteresztés	
vízzárás	
szélállóság	
mechanikai szilárdság	
működtető erők	
hőátbocsátás	
akusztikai teljesítőképesség	
tűzvédelmi osztály	

ÖSSZESÍTŐ TÁBLÁZAT

szint	jobbos	balos	összesen
földszint	1	5	6
emelet	0	0	0
összesen	1	5	6

ÁBRA

Nézet M1:50

Alaprajz M1:50

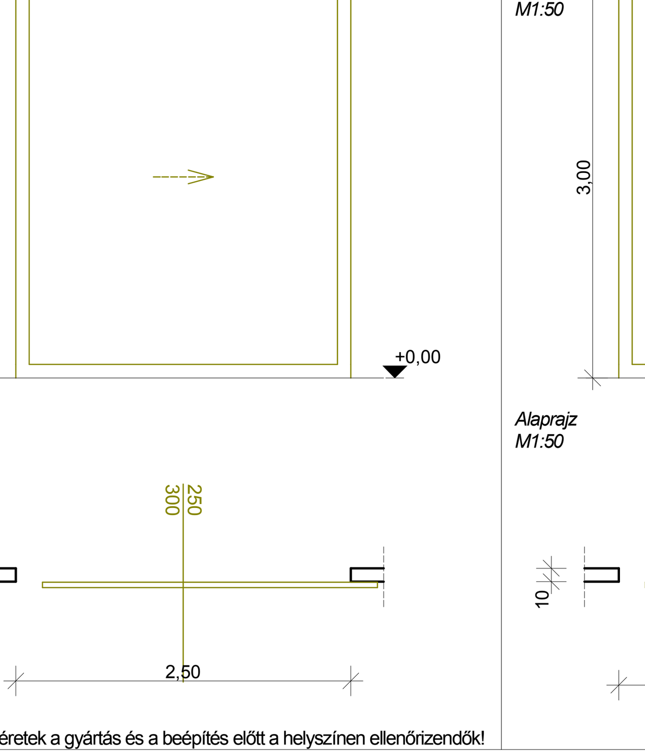

Megjegyzés: Méretek a gyártás és a beépítés előtt a helyszínen ellenőrizendők!

KONSZIGNÁCIÓS JEL: AJ08

megnevezés	beltéri tolókapu
méretek (cm)	300/300
nyitási irány	jobbos/balos
fal anyaga	acélfegyverzetű szendvicspanel
fal vastagsága	10
tok anyaga	galvanizált acéllemez
tok felületképzése	PVC
lap anyaga	galvanizált acéllemez
lap felülete	PVC
üvegezés	------
küszöb	------
zár	Fermod
kilincs	műanyag
pánt,vasalat	Fermod

Követelmények	Osztályba sorolás
légáteresztés	
vízzárás	
szélállóság	
mechanikai szilárdság	
működtető erők	
hőátbocsátás	
akusztikai teljesítőképesség	
tűzvédelmi osztály	

ÖSSZESÍTŐ TÁBLÁZAT

szint	jobbos	balos	összesen
földszint	1	1	2
emelet	0	0	0
összesen	1	1	2

ÁBRA

Nézet M1:50

Alaprajz M1:50

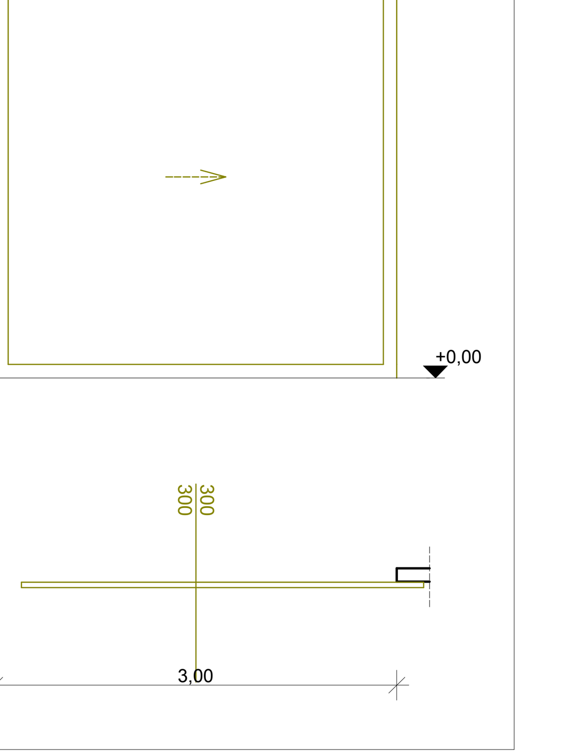

KONSZIGNÁCIÓS JEL: AJ09

megnevezés	kültéri szekcionált kapu
méretek (cm)	300/400
nyitási irány	szekcionált
fal anyaga	acélfegyverzetű szendvicspanel
fal vastagsága	10
tok anyaga	extrudált polisztirol hőszigetelés
tok felületképzése	acél
lap anyaga	extrudált polisztirol hőszigetelés
lap felülete	acél
üvegezés	------
küszöb	------
zár	
kilincs	motoros működtetés
pánt,vasalat	Roto NT

Követelmények	Osztályba sorolás	
légáteresztés	2.o.	A≤16 (m^2)
vízzárás	3.o.	A≤16 (m^2)
szélállóság	C1	A≤2.10 (m^2)
mechanikai szilárdság		
működtető erők		
hőátbocsátás		1,0 W/m2K
akusztikai teljesítőképesség		
tűzvédelmi osztály		

ÖSSZESÍTŐ TÁBLÁZAT

szint	jobbos	balos	összesen
földszint	0	0	1
emelet	0	0	0
összesen	0	0	1

ÁBRA

Nézet M1:50

Alaprajz M1:50

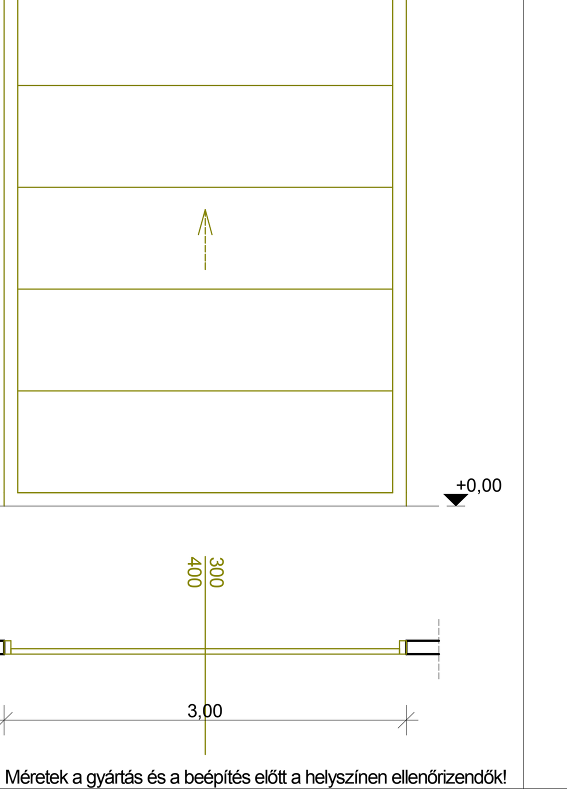

Megjegyzés: Méretek a gyártás és a beépítés előtt a helyszínen ellenőrizendők!

MODULUS ÉPÍTÉSZMŰHELY

4931 TARPA RÁKÓCZI U. 19.

Ez a terv a tervezők szellemi tulajdonát képezi. A szerzői jogot fenntartjuk. A tervrajz bármilyen formában történő másolása, sokszorosítása, közreadása, közzététele a tervezők hozzájárulása nélkül tilos!

Felelős építész tervező: Vass László, építészmérnök É-15-0122

Társtervező: Vass Zsuzsanna okleveles építészmérnök

Építtető aláírása:

Építtető neve : Fruitbonbon Kft

Építtető címe : 1136 Budapest Hollán Ernő u 27-29.

Építés helye: 4933 Beregsurány külterület

Épület megnevezése : Édesség előállító üzem II.ütem	Helyrajzi szám : 0193/29
	Lépték: M=1:50
Terv megnevezése: Kiviteli terv	Dátum: 2015.
Tervlap megnevezése: Nyílászáró konszignáció	Rajzszám: W1