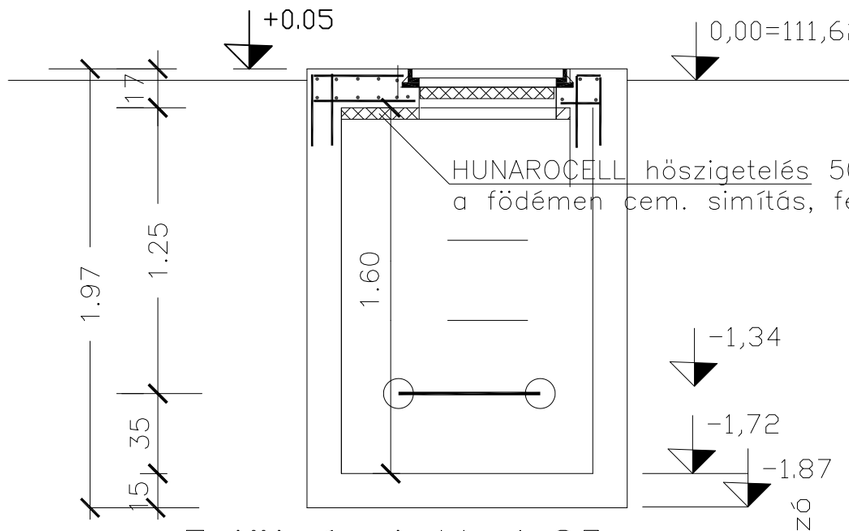

③ 10 ø 12/15 l=1,24 m

④ 3 ø 6/22 l=0.88–1,72 m változó

Betonminőség :C16–32/KK

Betonszükséglet 2,27 m3

Betonaél minősége B50–36

ø 6 mm.–s B38–24 (2,41kg)

ø => 8 mm.–nél B50–36

(ø12 mm.–s 26,2 kg)

Zsaluzás 20,2+1,54=21,74 m2

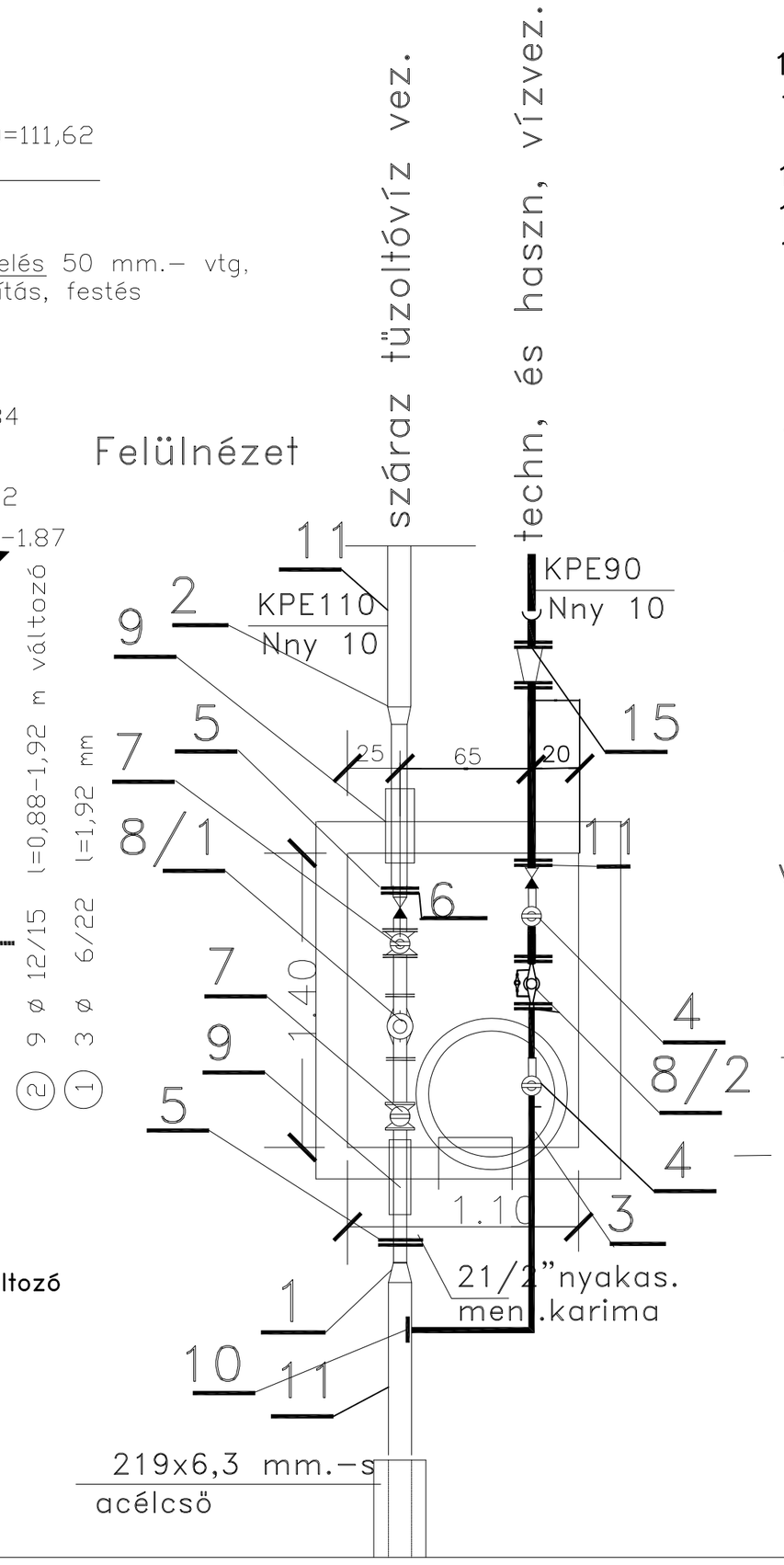

15./NA80 /50 mm.–s HAWLE öv. szűkítőid. tokos–K. csatl.
14./KPE 110 kötőgyűrű laza karimával
13./NA100 gumiékzárású tz.
12./NA100/100 mm.–s Karimás simavégű öv "T" idom
11./NA 50 nyakas m. kar. KPE 63k. gyűrű l. karima
10./KPE 110/63 mm.–s nyeregidom
9./124x4mm.–s acélcső befalazó idom
8/1./ NA 80 mm.–s Woltmann–zahler MOM Cosmos WSD
WSD QN=40m3/h vízmennyiségmérő QN=40/1.5 m3/h
8/2 Kombinált vízmérő Arad 2"/1/2"
7./Jafar karimás tolózár NA 80 mm.–s 2 db
6./NA 50 mm.–s visszacsap ó szelep
2 1/2"nyakas men. karimával közcsavarral,
5./PEPETOH075/SDR11 hosszított peremes toldat
4./Sr. átmeneti szelep, visszacspó szelepNA 50 mm 1 db
/Sr. átmeneti szelep,NA 50 mm 1 db KPE–a. átm.id.1db
3./ NA 600 mm.–s v. aknakeret, és fedél Asz:890
2./ PESz110/90 SDR 11 bővítő
1./PESZ 110/90, szűkítő, SDR 11
SDR 11 Dk90 mm.–.s műanyagcső

Vezetékcsatlakozás csomóponti terve

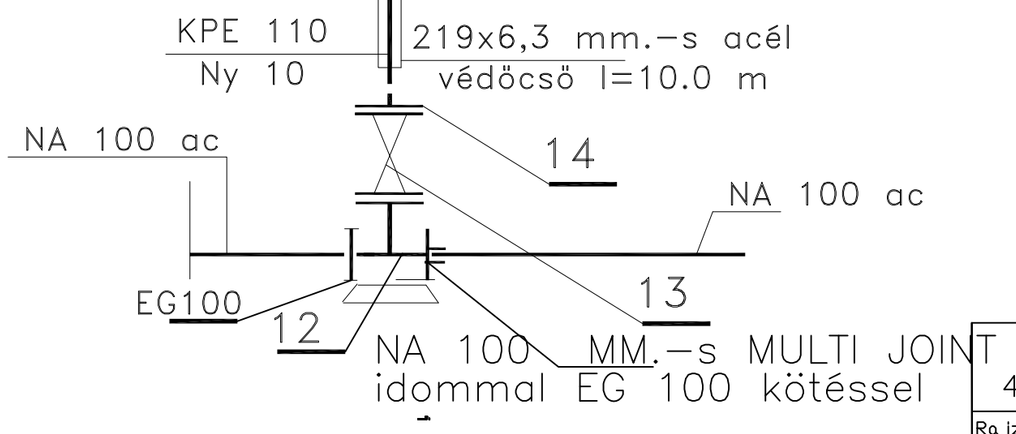

Nagy és Társa Építőipari Bt. 4431 Nyíregyháza-Sóstófürdő, Szivárvány u. 40.	
Rajztárgya: Fruitbonbon Kft Budapest 1136 Holán E. utca 27-29 Beregsurány 0193/29 hrsz. területen édesipari üzem	Kelt: 2015.04.
Rajz megnevezése: Külső vízellátás, vízmérőóra akna terve	Méretarány: M=1:25
Tervszám: 3/2013	Rajzszám Vi-1
Tervezők: :Közlekedés: Nagy Zoltán eng. Kf-T 15-0153, Vizi építmények Ferencz Béla eng:VZ-T 15-0006	